Black Unicorn

Гиростабилизированный операторский кран “Black Unicorn Crane”

Гиростабилизированый дистанционно-управляемый операторский кран «Black Unicorn Crane» решает огромный диапазон сложных операторских задач при съемке как неподвижных, так и движущихся объектов, позволяет увеличить динамичность и придать выразительность любым сценам.

Высокая точность и легкость управления, в сочетании с мощными силовыми характеристиками, существенно расширяют технические возможности съемки.

Дистанционно-управляемый кран «Black Unicorn Crane» может работать с любыми панорамными гиростабилизированными операторскими платформами: от самых миниатюрных, до гигантских, весом более 85кг. Легкий и манёвренный «Black Unicorn Crane» позволяет производить съемку на скорости носителя более 180 км/час и до 90 км/час по бездорожью. Дистанционное управление краном осуществляется из кабины транспортного средства. Кран не сложно снять с крыши автомобиля и установить на другие транспортные средства, к примеру, на катер или поезд.

Parallax

Reseach & Development

Гиростабилизированный операторский кран “Black Unicorn Crane”

Технические характеристики

- Курс и Тангаж гиростабилизированны
- Возможны различные конфигурции крана:
- 3,15 м.; 5,35 м.; 6,45 м.; 7,55 м.
- Курсовые панорамы 360°
- Рабочие углы по тангажу с данным носителем +42°; -29°
- Максимальные рабочие углы крана по тангажу +62°; -62°
- Максимальная скорость по курсу 360°/4,5 sec.
- Максимальный вес нагрузки 85 кг.
- Регулировка угла наклона противовеса ±15°.
- Время подъема противовеса 10 сек.
- Напряжение питания крана 60В
- Водонепроницаемое исполнение
- Максимальная снаряженная масса 790 кг.

Стандартная конфигурация 4,25 м

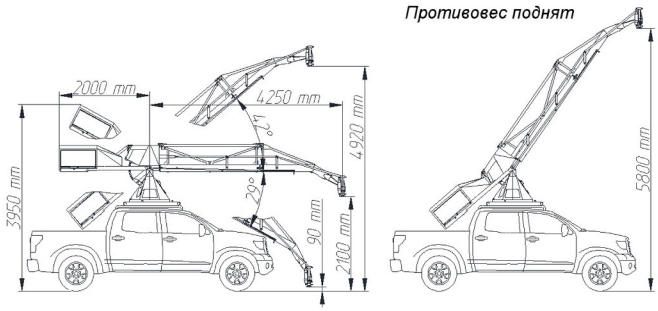

Конфигурация 5,35 м

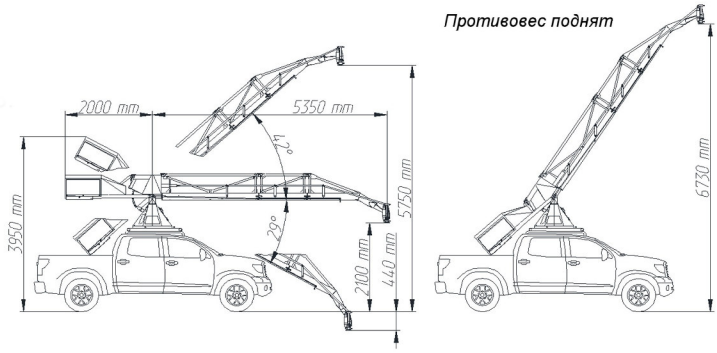

Конфигурация 3,15 м

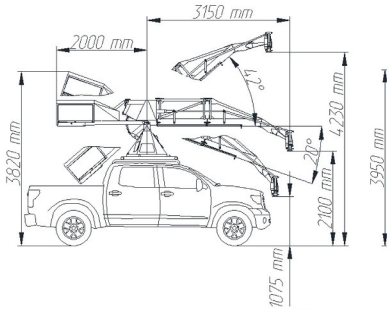

Конфигурация 6,45 м

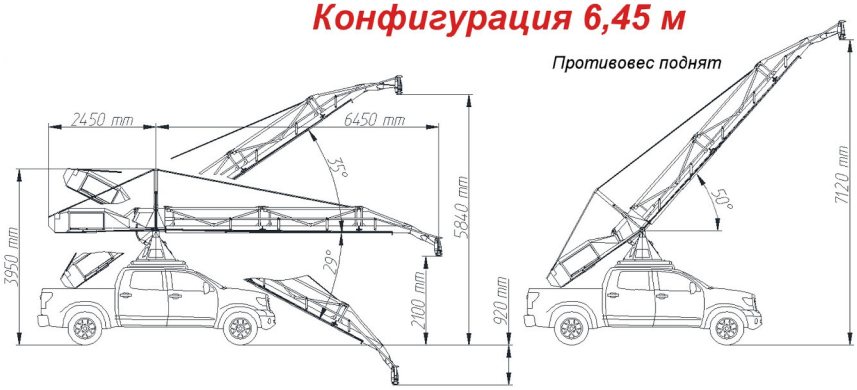

Специальная конфигурация 7,55 м

+79686007117
www.black-unicorn.ru
sales@black-unicorn.ru

300004, Россия,
г. Тула, ул. Щегловская засека д.17